DG-C38M - 8Мп Dome IP камера с моторизованным объективом

Купольная IP-видеокамера TC-C38M является представительницей линейки моторизованных антивандальных камер, нацеленных на проекты с высокими требованиями к качеству изображения и безопасности. Модель выполнена в классическом купольном дизайне, вандалостойкий корпус с рейтингом IK10 защищен от погодных воздействий по стандарту IP67. IP-камера прекрасно адаптирована к использованию в климатических условиях большинства регионов, рабочие температуры от -20° до +60°C. Широкий динамический диапазон (WDR) дает возможность фиксировать сцены, содержащие разноконтрастное освещение, функция 3D DNR помогает снижать количество шумов в кадре, BLC обеспечивает компенсацию фоновой засветки, встроенная ИК-подсветка с технологией Smart позволяет осуществлять видеоконтроль при недостаточной освещенности и в полной темноте, не пересвечивая объект наблюдения. Имеются аппаратные функции видеоанализа: обнаружение вторжения в область и пересечение линии. Данная видеокамера подойдет для любых типов инсталляций как внутри помещений, так и за их пределами. Камера будет наилучшим решением для объектов с повышенным риском механического повреждения и любым типом освещения.

Особенности:

- Светочувсвительность 0.01lux;
- Разрешение 8Мп, 3840x2160@30 к/ с;
- Формат видеосжатия S+265/H.265/H.264H/H.264M/H.264B/MJPEG;
- Мин. световая чувствительность: в цвете 0.01 Люкс, ч/б: 0.001 Люкс, 0 Люкс с ИК;

- Оповещение о нарушении периметра, движении человека или транспорта, о неисправностях;
- Браузеры: Chrome,Firefox, Safari, Plug-in Free;
- Фокусное расстояние Manual 2,7-13,5 мм;
- Механический WDR 140 дБ;
- NIR, WDR, 3D DNR, HLC, Dual-ICR, AWB, AGC;
- ИК-подсветка (Smart IR) до 40 м;
- Дизайн "Cable Free"
- VCA Обнаружение лиц, обнаружение вторжений, обнаружение пересечения линии, обнаружение бездельников, обнаружение сбора людей, обнаружение движения на основе обнаружения человека
- Вход / выход аудио I/O:1/1, Alarm I/O:2/1;
- Слот для карты Micro SD, до 512GB , кнопка сброса;
- Грозозащита TVS 6000В/ защита от перенапряжения (питание 2000В, на RJ45 1000D);
- Класс защиты IP67, IK10;
- Питание DC 12В±10%/AC24В±10%, поддержка PoE (802.3af);
- Рабочая температура: от -20 °C до 60 °;

Технические характеристики:

Основные параметры камеры	
Матрица	1/2.8" SONY Starvis Back-illuminated CMOS sensor
Разрешение	8MP
Эффективные пиксели	3864(H)*2192(V)
Компрессия	H.264/H.264+/H.265/H.265+/JPEG/AVI /MJPEG
Аудио компрессия	G711A/U,AAC
TV система	PAL/NTSC
Выдержка	Auto: PAL 1/25-1/10000Sec; NTSC 1/30-1/10000Sec
Минимальная светочувствительность	В цвете: 0.01 lux@F1.6, AGC ON; Ч/Б : 0 lux с ИК
S/N Ratio	≥ 52dB
Система сканирования	Прогрессивная
Видео выход	Сеть
Кнопка сброса	Опционально
Объектив	
Длина фокуса	2.7-13.5 мм Motor Zoom
Контроль фокуса	Авто
Тип объектива	Авто
Пиксели	8MP
Ночное видение	
Инфракрасный светодиод	42µ x 4PCS
Дистанция ИК	40M
ИК статус	Авто контроль
Включение ИК-питания	Интеллектуальный, ручной и временной режимы
Сеть	
Ethernet	RJ-45 (10/100Base-T)
Беспроводная сеть	Нет

Сетевые протоколы	TCP/IP, ICMP, HTTP, HTTPS, FTP, DHCP, DNS, DDNS, RTP, RTSP, RTCP ,PPPoE, NTP, SMTP, UDP, SNMP
ONVIF	ПоддержкаONVIF 19.12(Profile S/T/G)
P2P	Да
POE	Внутренний, поддержка IEEE 802.3af
Задержка видео	0,3 с (внутри локальной сети)
Main Stream 1	3840*2160@30 к/с
	3072*2048@30 к/с
Main Stream 2	2592*1536@30 к/с
	2560*1440@30 к/с
Main Stream 3	1920*1080@30 к/с
	1280*720@30 к/с
Sub Stream 1	1280*720@30 к/с
Sub Stream 2	720*480@30 к/с
Sub Stream 3	352*288@30 к/с
Tri Stream	1280*720@30 к/с
	720*480@30 к/с
	352*288@30 к/с
IE Brower	IE8-11, Google Chrome, Firefox , Mac Safari
OC Smart Phone	iPhone, Android
AI функции	
Интеллектуальный анализ	Обнаружение лиц, обнаружение вторжений, обнаружение пересечения линии, обнаружение бездельников, обнаружение сбора людей, обнаружение движения на основе обнаружения человека
Функции камеры	
День/Ночь	Цвет/ Ч/Б (IR-CUT)
Настройка изображения	Насыщенность/Яркость/Контрастность/Резкость, Зеркальное отображение, 3D NR, Баланс белого, FLK (управление мерцанием), Подделка видео, HLC, Искажение
Круглосуточный цветной режим	Нет
Коридор	Поддерживается
Defog Mode	Поддерживается
ROI	Поддерживается
BLC	Поддерживается
WDR	140 дБ
Motion Detection	Поддерживается
Приватное маскирование	3 Прямоугольные зоны
Режим записи	NVR/CMS/Web
Языки меню	Китайский упрощенный, китайский традиционный, английский, болгарский, польский, арабский, немецкий, русский, французский, корейский, португальский, японский, турецкий, испанский, иврит, итальянский, нидерландский, чешский, вьетнамский
Интерфейсы	

Аудио	Дополнительный аудио вход/выход
Тревога	Дополнительный 1 канальный вход/выход
Слот для SD	Дополнительный внешний, поддержка до 512 ГБ, встроенное хранилище 4G
RS485	Нет
Физические характеристики	
Корпус	Металл, IP67
Кронштейн для защиты от порезов	Нет
ИК-фильтр	Да
Рабочая температура	от -20℃ ~ +60℃ RH95% Max
Температура хранения	от -20℃ ~ +60℃ RH95% Max
Электропитание	DC12В±10%, 950mA
Габариты	¢ 140 x 123(H) мм
Вес	1200 г

Информация для заказа:

Модель	Описание
TC-C38M	Купольная IP-видеокамера TC-C38M, разрешение 8 Мп (3840*2160@30 к/с), моторизованный объекти в, дистанция ИК до 40 м
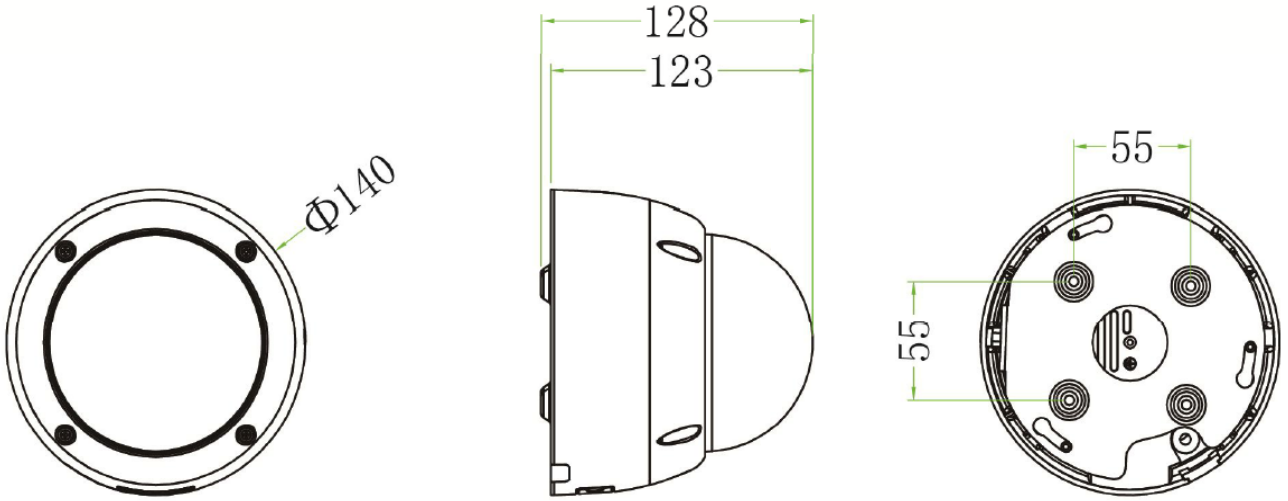
Габариты: